MécaGraphic
www.mecagraphic.com

- *Support et formation en usinage numérique*
- *Solutions C.F.A.O & négoce technique*
- *Conception & fabrication d'engrenages*

TYPE EDIT
SOFTWARE SOLUTION

4, Rue du Loiteau
F-39300 EQUEVILLON-France
Tel +33.967.466.957
Mobile +33.685.094.355
contact@mecagraphic.com

HANTER Technology

FRAISEUSES CNC SERIE HRMs

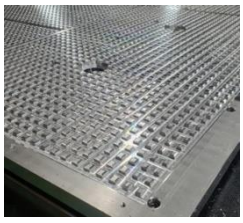

Le router CNC HRMs a été spécialement développé pour répondre à des besoins multiples en usinage, pour pièces unitaires, moyennes séries, grandes et très grandes séries:

• Découpes haute vitesse dans des matières tendres, mi-dures et dures

• Fraisages 2D-3D

• Gravures profondes

• Défonces de panneaux en matières plastiques et composites

Structure robuste et compacte, grande qualité de fabrication et haut niveau de productivité.
Guidage des éléments mobiles sur rails linéaires + patins préchargés à circulation constante de billes.
Vis à billes sur les 3 axes (1 vis par axe)
Châssis mécano-soudés en profilés 25CD4S, peinture époxy
Table en aluminium usinée dans la masse.

EQUIPEMENT STANDARD:
• Logiciel C.F.A.O Type Edit 2D version 14
• Broche HV 24000trs/min - 7.5Kw
• Micro-pulvérisation
• Magasin 6 outils avec changeur automatique
• Palpeur de longueur d'outil avec cycle automatique
• Table à dépression multi-zônes en aluminium
• Vis à billes et rails de guidage de haute précision sur XYZ
• Châssis mécano-soudé en acier 25CD4S
• Table en aluminium usinée dans la masse
• Servomoteurs sur les 3 axes

EQUIPEMENT OPTIONNEL:
• Logiciel C.F.A.O Type Edit 2D - 2.5D - 3D
• Magasin 10 outils avec changeur automatique
• Broche HF 24000trs/min – 9Kw (HSD)
• Couteau oscillant indexable avec détection caméra
• Centrale d'aspiration des poussières et copeaux
• Réhausse portique avec course Z à 450mm

CARACTERISTIQUES TECHNIQUES:

Capacités de travail (mm)	HRM48s	2440 (X) - 1240 (Y) - 200mm (Z)
	HRM510s	3000 (X) - 1500 (Y) - 200mm (Z)
	HRM610s	3000 (X) - 1800 (Y) - 200mm (Z)
Précision	Positionnement (mm)	0.02
	Répétabilité (mm)	0.02
Eléments de contrôle	Moteur d'axes	Servomoteurs type brushless sur XYZ
	Armoire CN	Hanter CNC
Moteur de broche	Marque et puissance	HSD 9.0kW ou IS 7.5Kw
	Vitesse de rotation	Maxi 24000trs/min
	Nez de broche	ER32 (Ø maxi de fraise 20mm)
Changeur d'outil	Automatic, aligné en fond de table	6 ou 10 outils (option)
Structure de table	Aluminium usinée dans la masse	Dépression 8.6Kw - 1370m3/h
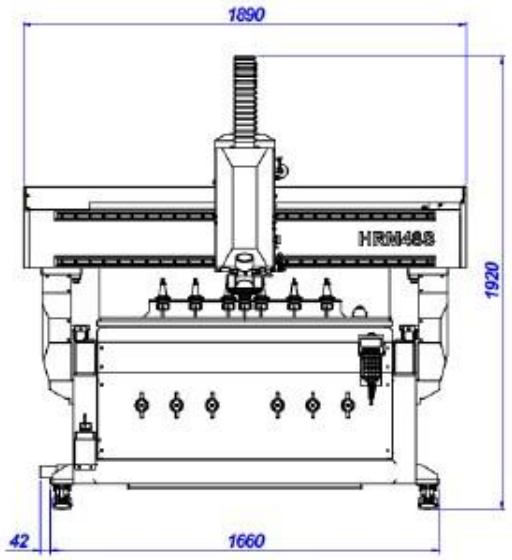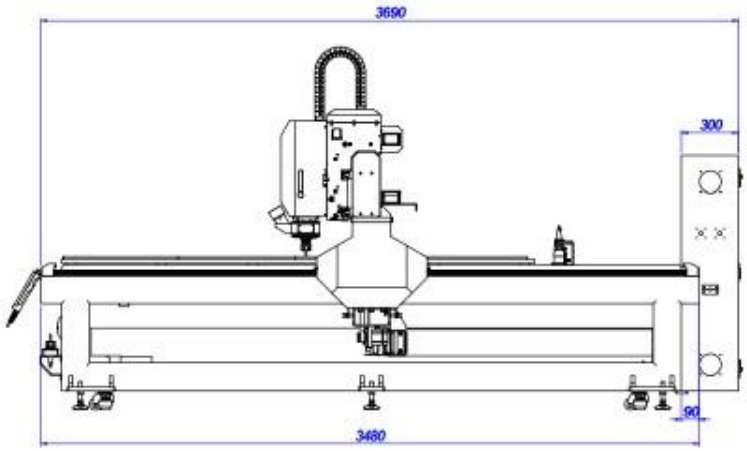
Eléments mécaniques de mouvement	Déplacement du portique	Vis à billes à double noix précontraintes
	Coulisses	Rails de guidage rectifiés + patins préchargés
	Vitesse de déplacement maxi	20 000mm/min
Alimentation / masse		380V 3 phases - 50Hz / 2500Kg